Datenblatt: Stratos PICO-Z 25/1-4

Kennlinien

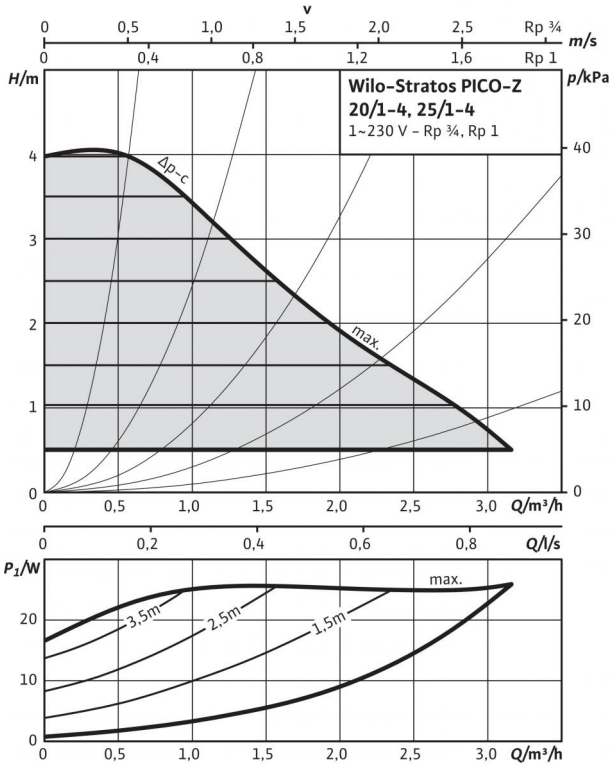

Kennlinien

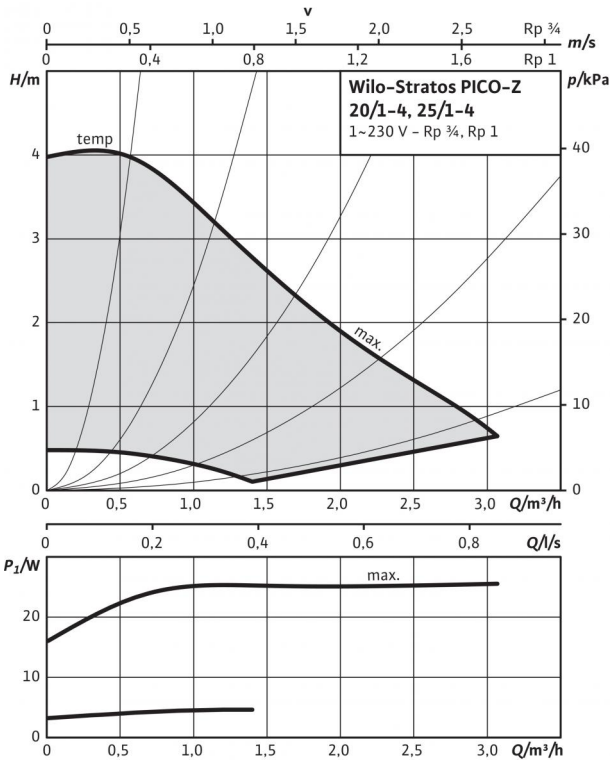

Zulässige Fördermedien (andere Medien auf Anfrage)	
Trinkwasser und Wasser für Lebensmittelbetriebe gem. TrinkwV 2001	•

Zulässiger Einsatzbereich	
Temperaturbereich bei Einsatz in Trinkwasser-Zirkulationssystemen bei max. Umgebungstemperatur +40 °C	–
Max. zulässige Gesamthärte in Trinkwasser-Zirkulationssystemen	3,57 mmol/l (20 °dH)
Maximal zulässiger Betriebsdruck P_{max}	10 bar

Rohranschlüsse	
Rohrverschraubung	R 1
Gewinde	G 1½
Baulänge *L0*	180 mm

Motor/Elektronik	
Elektromagnetische Verträglichkeit	EN 61800-3
Störaussendung	EN 61000-6-3
Störfestigkeit	EN 61000-6-2
Drehzahlregelung	Frequenzumrichter
Schutzart	IP X4D
Isolationsklasse	F
Netzanschluss	1~230 V, 50/60 Hz
Drehzahl *n*	1200 - 3500 1/min
Motornennleistung P_2	17 W
Leistungsaufnahme P_1	3 - 25 W
Stromaufnahme *I*	max. 0,33 A
Motorschutz	nicht erforderlich (blockierstromfest)

Werkstoffe	
Pumpengehäuse	Edelstahl
Laufrad	Kunststoff (PPO – 30% GF)
Pumpenwelle	Edelstahl
Lager	Kohle, kunstharzimprägniert

Mindestzulaufhöhe am Saugstutzen zur Vermeidung von Kavitation bei Wasser-Fördertemperatur	
Mindestzulaufhöhe bei 50 / 95 °C	0,5 / 3 m

Bestellinformationen	
Fabrikat	Wilo
Typ	Stratos PICO-Z 25/1-4
Art.-Nr.	4216472
Gewicht Netto ca. *m*	1,89 kg

Datenblatt: Stratos PICO-Z 25/1-4

Maßzeichnung

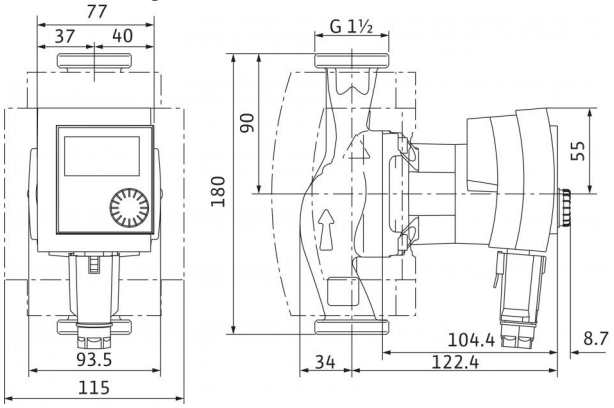

Klemmenplan

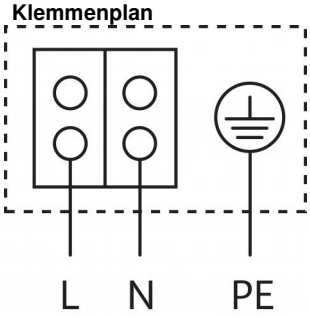

Blockierstromfester Motor
Wechselstrommotor (EM) 2-polig - 1~230 V, 50 Hz

Datenblatt: Stratos PICO-Z 25/1-6

Kennlinien

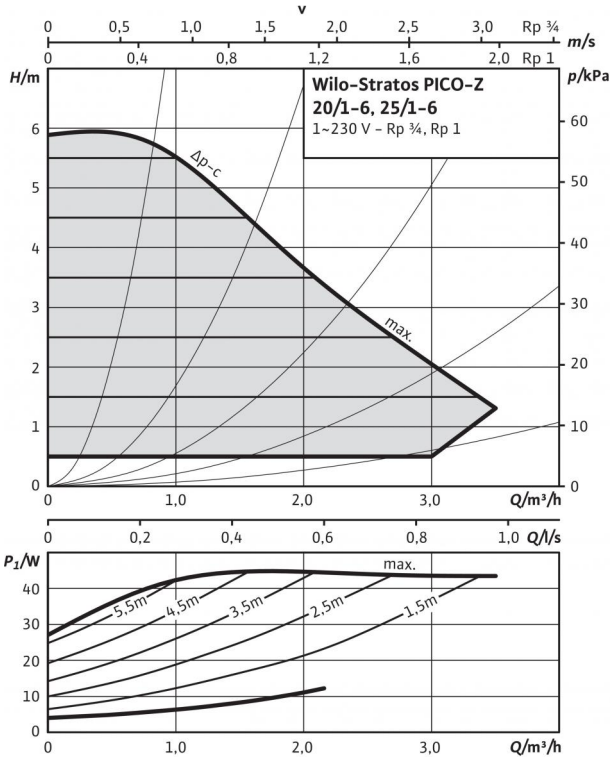

Kennlinien

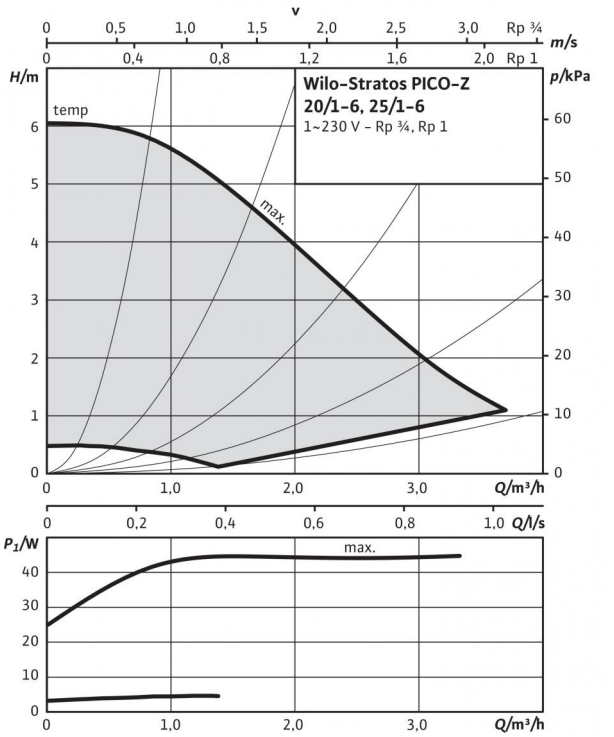

Zulässige Fördermedien (andere Medien auf Anfrage)	
Trinkwasser und Wasser für Lebensmittelbetriebe gem. TrinkwV 2001	•

Zulässiger Einsatzbereich	
Temperaturbereich bei Einsatz in Trinkwasser-Zirkulationssystemen bei max. Umgebungstemperatur +40 °C	–
Max. zulässige Gesamthärte in Trinkwasser-Zirkulationssystemen	3,57 mmol/l (20 °dH)
Maximal zulässiger Betriebsdruck P_{max}	10 bar

Rohranschlüsse	
Rohrverschraubung	R 1
Gewinde	G 1½
Baulänge *L0*	180 mm

Motor/Elektronik	
Elektromagnetische Verträglichkeit	EN 61800-3
Störaussendung	EN 61000-6-3
Störfestigkeit	EN 61000-6-2
Drehzahlregelung	Frequenzumrichter
Schutzart	IP X4D
Isolationsklasse	F
Netzanschluss	1~230 V, 50/60 Hz
Drehzahl *n*	1200 - 4200 1/min
Motornennleistung P_2	32 W
Leistungsaufnahme P_1	3 - 45 W
Stromaufnahme *I*	max. 0,49 A
Motorschutz	nicht erforderlich (blockierstromfest)

Werkstoffe	
Pumpengehäuse	Edelstahl
Laufrad	Kunststoff (PPO – 30% GF)
Pumpenwelle	Edelstahl
Lager	Kohle, kunstharzimprägniert

Mindestzulaufhöhe am Saugstutzen zur Vermeidung von Kavitation bei Wasser-Fördertemperatur	
Mindestzulaufhöhe bei 50 / 95 °C	0,5 / 3 m

Bestellinformationen	
Fabrikat	Wilo
Typ	Stratos PICO-Z 25/1-6
Art.-Nr.	4216473
Gewicht Netto ca. *m*	1,89 kg

Datenblatt: Stratos PICO-Z 25/1-6

Maßzeichnung

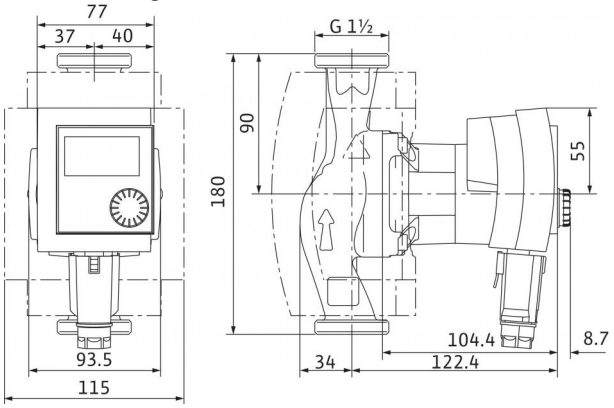

Klemmenplan

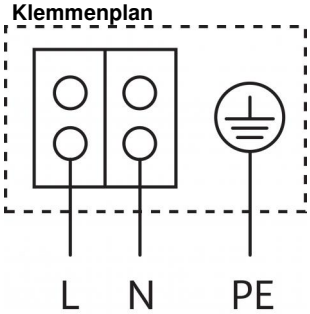

Blockierstromfester Motor
Wechselstrommotor (EM) 2-polig - 1~230 V, 50 Hz